第63回徳島県高等学校総合体育大会組み合わせ

令和5年5月27日(土)，6月2日(金)，3日(土)，4日(日)，5日(月)　　会場　北島北公園総合体育館他

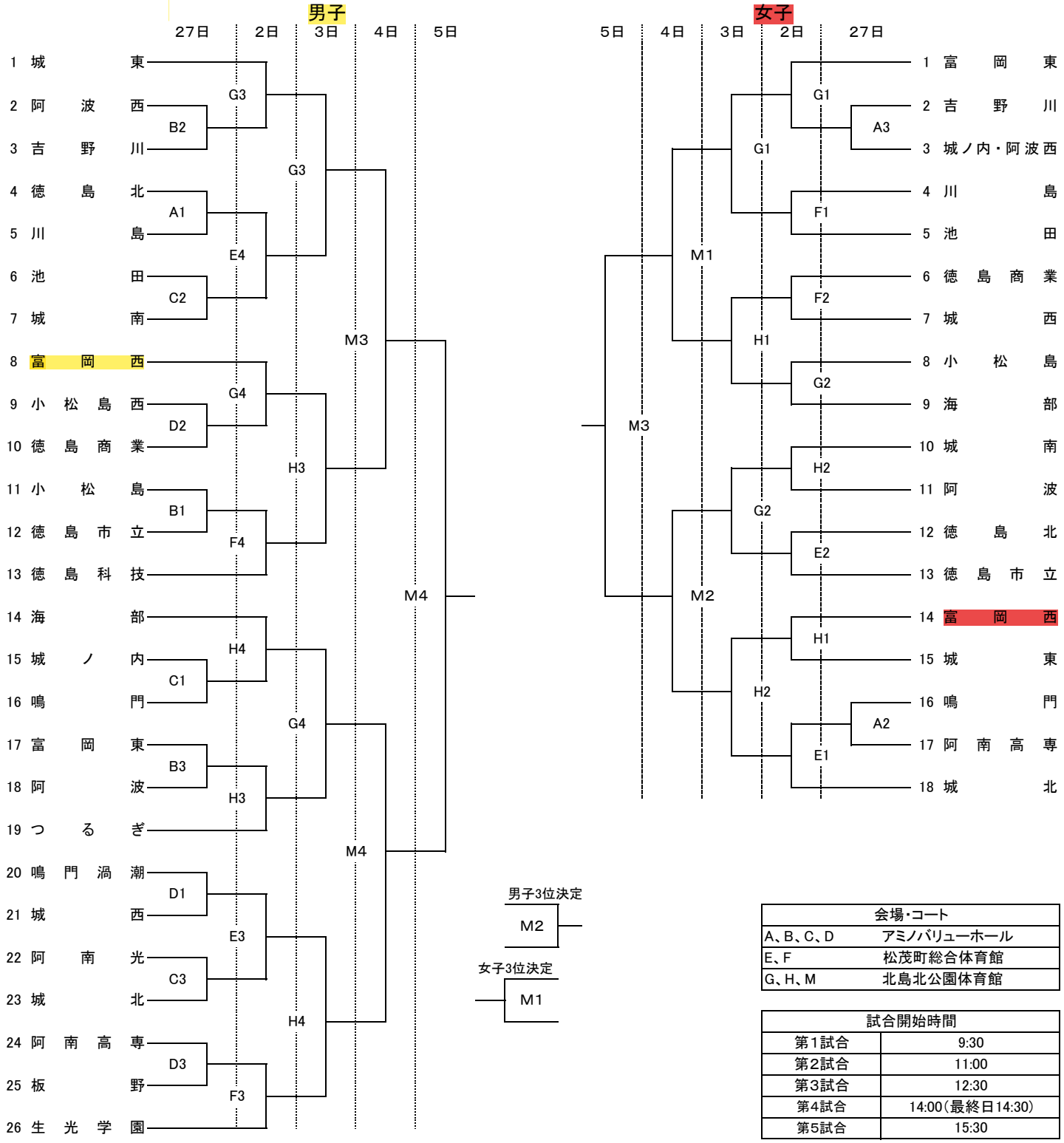

会場・コート	
A、B、C、D	アミノバリューホール
E、F	松茂町総合体育館
G、H、M	北島北公園体育館

試合開始時間	
第1試合	9:30
第2試合	11:00
第3試合	12:30
第4試合	14:00(最終日14:30)
第5試合	15:30